**ガス消費量**

都市ガス(13A)：3112kcal/h(3.62kw)

プロパン(LP)：　0.25kg/h(3.5kw)

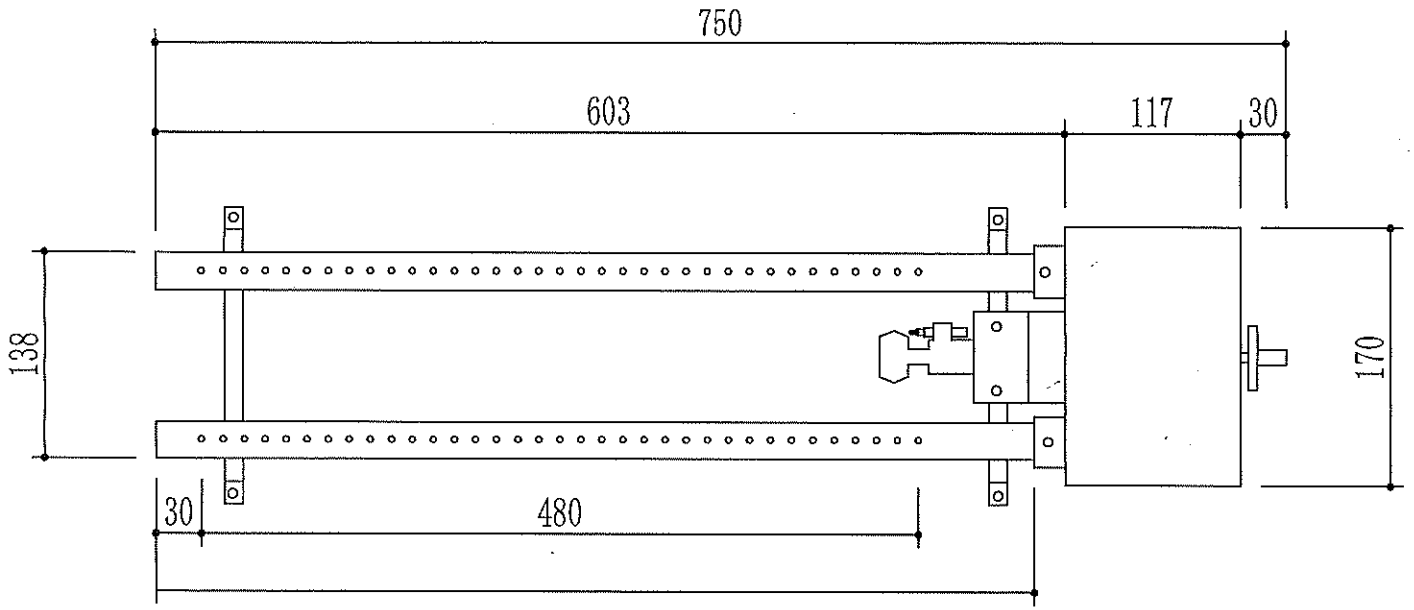


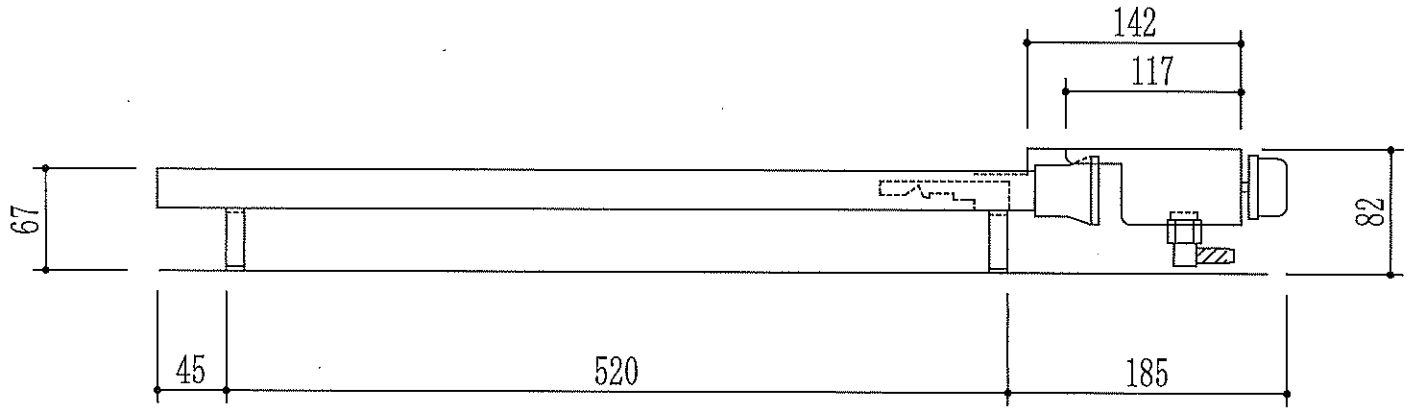


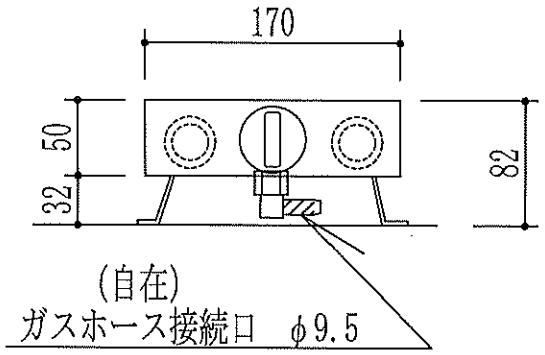


| | | | | | | | | | | |
|---|---|---|---|---|---|---|---|---|---|---|
| 訂正 | 月　日<br>月　日<br>月　日 | (株) 丸友製作所 | 縮尺<br>S=1:5 | 製品名<br>2本バーナー (大)<br>750x170x82H | 型式<br>圧電式自動点火<br>ガス消費量 [redacted] | | 承認 | 設計 | 製図 | 設計　年　月　日<br>図面 No. |